Produktinformation

Elektrischer Türöffner ET70 EK

Art-Nr.: 25917



UVP 65,28 EUR

52,80 EUR / 1

Sie sparen 12,48 EUR

inkl. 20% USt. inkl. Versand

Lieferzeit 0 Tage

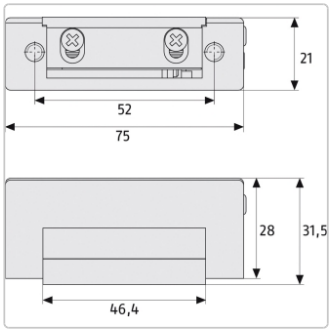

Produktinformation

Aufbruchfestigkeit:	3.000 N
Spannung:	8 - 14 V AC/DC
Stromaufnahme:	0,7 A bei 12 V AC
Widerstand:	14 Ohm bei 12 V AC
Ausführung:	mit Arretierung
VdS anerkannt:	Nein
Verpackungsart:	Einzelkarton

Dieser Türöffner von ABUS entriegelt die Tür per Knopfdruck, ohne dass die Tür persönlich geöffnet werden muss. Vorzugsweise kommen Türöffner an Haustüren von Mehrfamilienhäusern, bei gewerblichen Objekten oder Unternehmen zum Einsatz.

Die Falle des Türöffners kann unproblematisch auf die Falle des verwendeten Einsteckschlosses ausgerichtet werden. Im Bedarfsfall kann der Türöffner auch auf eine mechanische Entriegelung umgestellt werden.

Produkteigenschaften

- Nennspannung 8-14 Volt, für Gleich- und Wechselstrom
- Kleine Baumaße durch symmetrischen Aufbau
- Mit Fallenjustierung und mechanischer Entriegelung
- Stromaufnahme: 0,7 A bei 12 V AC
- Widerstand: 14 O bei 12 V AC
- Aufbruchfestigkeit:3.000 N