The JB-110N BUS-Relaismodul für PG-Ausgänge

*JB-110N ist eine Komponente des Systems **JABLOTRON 100**. Diese verfügt über einen strombetriebenen Relaisschalter und kann zum Ein- und Ausschalten der Beleuchtung, von Ventilatoren usw. verwendet werden. Das Relais kann mit einem programmierbaren Ausgang (PG) der Zentrale oder entsprechend eines Bereichs-status (Scharf = Relais ein) oder bei einem Alarm in einem ausgewählten Bereich (Alarm = Relais ein) gesteuert werden. Das Gerät sollte von einem geschulten Techniker mit einem von einem autorisierten Händler ausgestellten gültigen Zertifikat installiert werden.*

Installation

Zur Erfüllung von Schutzklasse II muss das Modul in die Montage-vorrichtung JA-19xPL (von Jablotron) oder in die Zentrale installiert werden - das Modul muss immer an den Abstandshaltern im unteren Teil der Montagevorrichtung mit dem mitgelieferten Befestigungs-material befestigt werden. Bei Nichtbeachtung des oben genannten Installationsverfahrens übernimmt der Hersteller keine Haftung für Schäden oder Verletzungen. Um Sicherheits-klasse 2 zu entsprechen, muss das Modul in der Montage-vorrichtung JA-194PL oder JA-195PL zusammen mit dem Modul JA-111H TRB installiert werden.

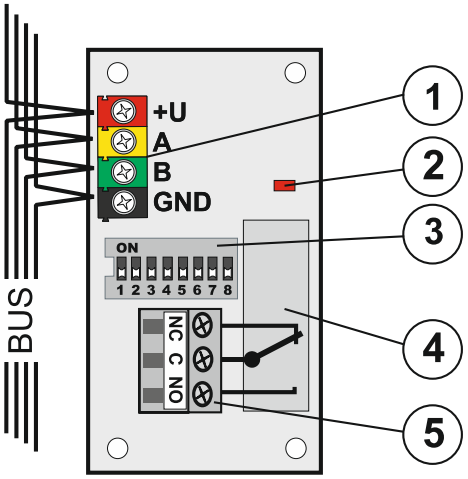

Abbildung: 1 – BUS-Klemmen; 2 – rote Relaisschaltanzeige; 3 – Konfigurationsschalter; 4 – Ausgangsrelais; 5 – Relaisklemmen

1. Verwenden Sie den Schalter (3), um die gewünschte Anzahl der PG-Ausgänge oder die Anzahl der Bereiche, auf die das Relais reagieren soll (siehe Tabelle), einzustellen.
2. Verbinden Sie die BUS-Drähte mit den Klemmen (1).

Schalten Sie immer den Strom aus, wenn Sie das Modul mit dem System-BUS verbinden.

Wenn das Modul außerhalb des überwachten Bereichs installiert wird, sollte der BUS-Isolator bei der Verkabelung des externen Bereichs verwendet werden.

Elektrische Geräte dürfen nur von einem autorisierten Techniker angeschlossen werden!

3. Schalten Sie das System ein und prüfen Sie die Funktionsfähigkeit.
4. Überprüfen Sie die Versorgungsspannung an den BUS-Klemmen (rot, schwarz), wenn das Relais aktiviert ist. Die Spannung muss mindestens 9 V betragen.
5. Schließen Sie das gesteuerte Gerät an die Ausgangsklemmen des Relais (5) an.

Hinweise:

- Das Modul besetzt keine Position in der Zentrale (wird nicht beim System angemeldet).
- Wenn Sie mehrere Module mit identischen Einstellungen beim System anmelden, haben Sie die selbe Reaktion.
- Die Anzahl der Module wird nur durch den Stromverbrauch vom BUS limitiert.
- Die Einstellung einzelner programmierbarer Ausgänge wird im Fenster **PG-Ausgänge** in F-Link vorgenommen. Eine detaillierte Beschreibung der Einstellung finden Sie in der Installa-tionsanleitung der Zentrale.
- Wenn der Ausgang auf die Scharfschaltung eines Bereichs reagiert, wird er aktiviert, wenn der ausgewählte Bereich vollständig scharf geschaltet ist.
- Reagiert der Ausgang auf einen Alarm, wird er bei einer externen oder internen Warnung (EW oder IW) ausgelöst.
-

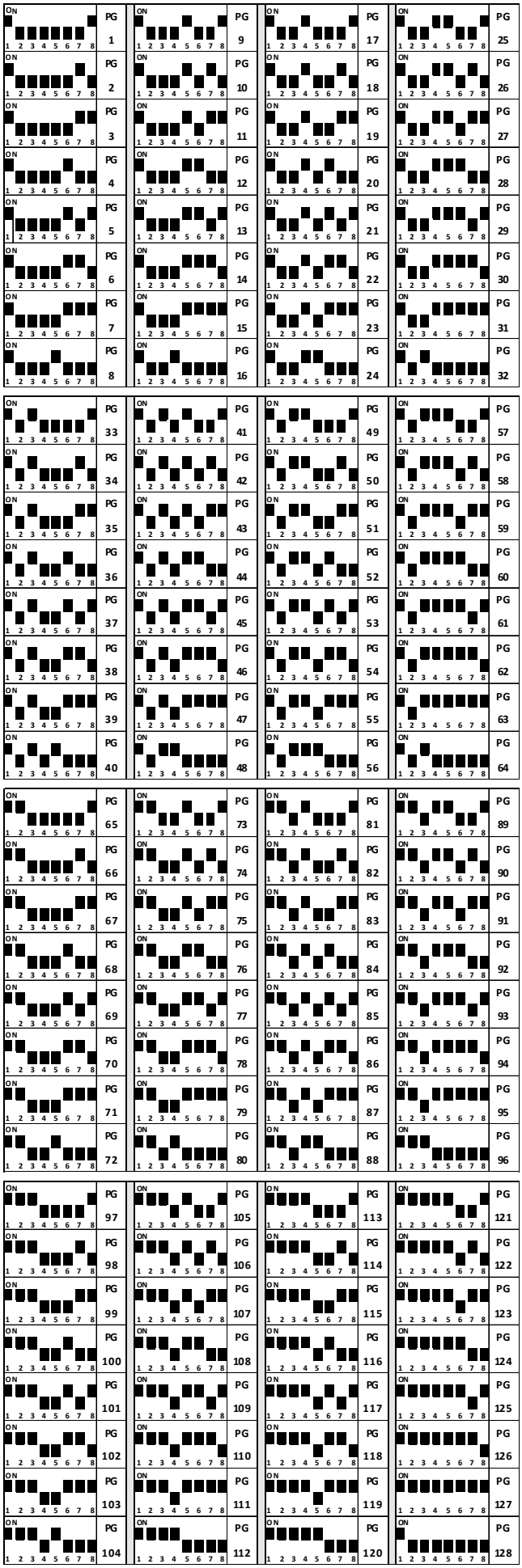

Tabelle 1: Der Ausgang reagiert auf den Status des PG-Ausgangs.

JABLOTRON ALARMS a.s.
Pod Skalkou 4567/33 | 46601 | Jablonec n. Nisou
Czech Republic | www.jablotron.com

The JB-110N BUS-Relaismodul für PG-Ausgänge

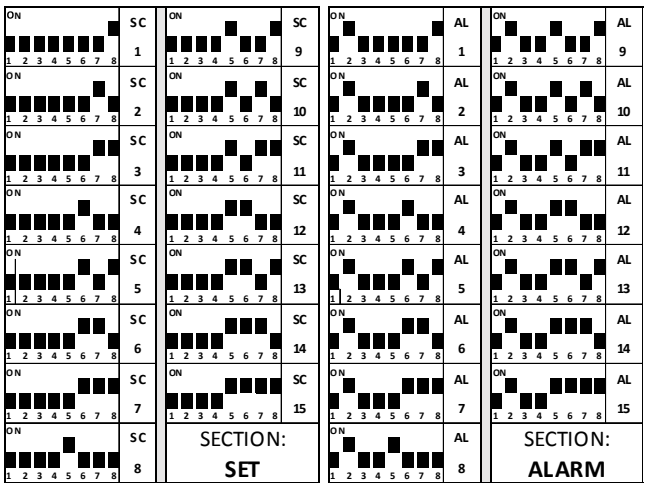

Tabelle 2: Der Ausgang reagiert auf die Scharfschaltung des ausgewählten Bereichs

Tabelle 3: Das Relais reagiert auf einen Alarm in dem ausgewählten Bereich

Technische Speifikationen

Strom	vom BUS der Zentrale 12 V DC (9 …15 V)
Stromverbrauch (Relais aus/ein)	5 mA/45 mA
Stromverbrauch zur Kabelauswahl	45 mA
Relais-Kontaktrate:	
Maximale Schaltspannung	250 V AC / DC
Maximalstrom – ohmsche Last (cosφ=1)	16 A
Maximalstrom - induktive (kapazitive) Last (cosφ=0.4)	8 A
Minimale akzeptable Relais-Ausgangsleistung (DC)	0.5 W
Schutz	Klasse II
Abmessungen	78 x 40 x 20 mm
Gewicht	34 g
Klassifizierung	Sicherheitsklasse 2/Umgebungsklasse II (gemäß EN 50131-1)
	Nur bei Installation in der Montagevorrichtung JA-194PL oder JA-195PL
	Zusammen mit dem Modul JA-111H TRB!
Betriebsumgebung	Allgemeine Innenbereiche
Betriebstemperaturbereich	-10 °C bis +40 °C
Durchschnittliche Betriebsfeuchtigkeit	75 % RH, nicht kondensierend
Zertifizierungsstelle	Trezor Test s.r.o. (Nr. 3025)
Entspricht	EN 50131-1 ed. 2+A1+A2, EN 50131-3, EN 50130-4 ed. 2+A1, EN 55032, EN 62368-1, EN 50581

JABLOTRON ALARMS a.s. erklärt hiermit, dass JB-110N bei ordnungsgemäßer Nutzung den relevanten Hamonisierungsvorschriften 2014/35/EU, 2014/30/EU, 2011/65/EU der Europäischen Union entspricht. Das Original der Konformitätserklärung kann unter www.jablotron.com im Abschnitt *Downloads* eingesehen werden.

Hinweis: Obwohl dieses Produkt keine schädlichen Werkstoffe beinhaltet, empfehlen wir, das Produkt nach dem Ende seines Gebrauchs an den Händler oder Hersteller zurückzusenden.