JA-111H-AD Sammelmodul der Systemsteuerung

*Das Produkt ist eine Komponente des Systems **JABLOTRON JA-100**. Es wird in einem externen Steuergerät installiert (mit Kontakt- oder Pulsausgängen) und sorgt für die Stromversorgung). Das Modul hat eine Zustandsreaktion (es meldet eine Aktivierung und Beruhigung). Mit dem Modul lassen sich keine programmierbaren PG Ausgänge steuern. Es ist zur Montage durch einen geschulten Techniker mit einem gültigen Jablotron Zertifikat bestimmt.*

Installation

1. Platzieren Sie das Modul an einer geeigneten Stelle im Steuergerät.
2. Schließen Sie die Zuleitungen zum Melder an (laut Abbildung) - Die Leitungen dürfen maximal auf eine Länge von 3 m verlängert werden.

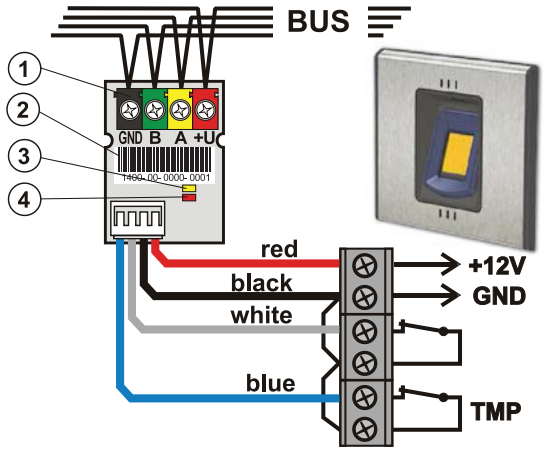

Abbildung: 1 – Klemmen der Sammelleiste; 2 – Seriennummer; 3 – gelbe Signallampe Störung; 4 – die rote Signallampe zeigt durch Blinken eine Aktivierung der Steuer- bzw. Sabotageeinganges an

Leitung der Steuerung		Kennzeichnung	Funktion
rot	red	+ 12 V	Stromversorgung der Steuerung
schwarz	black	GND	gemeinsamer Leiter
weiß	white	INP	Eingang der Steuerung
blau	blue	TMP	Eingang Sabotage

3. Schließen Sie das Kabel der Sammelleiste an.

Der Anschluss der Sammelleiste sollte immer bei ausgeschalteter Stromzufuhr des Systems erfolgen. Die Leistungsaufnahme der Steuerung darf 50mA nicht übersteigen (der Versorgungsausgang aus dem Modul ist nicht gegen Überlastungen geschützt.

4. Führen Sie die Inbetriebnahme gemäß dem Installationshandbuch der Zentrale durch. Grundlegende Vorgehensweise:
   a. Nach dem Einschalten zeigt die gelbe Signallampe durch Blinken an, dass das Modul nicht dem System zugeordnet ist.
   b. Im Programm ***F-Link*** wählen Sie in der Karte ***Peripherie*** die gewünschte Position und mit der Taste *Zuordnen* schalten Sie den Einlernmodus ein.
   c. Drücken Sie den Sabotageschalter der Steuerung (oder verbinden Sie kurz den schwarzen und blauen Leiter des Moduls) dadurch wird das Modul eingelernt und die gelbe Signallampe erlischt.
5. Schließen Sie die Abdeckung der Steuerung mit dem Modul.

Einstellung der Moduleigenschaften

Mit dem Programm F-Link – Karte ***Peripherie.*** An der Position des Moduls verwenden Sie die Wahl ***Interne Einstellungen.*** Es erscheint ein Dialogfenster, in dem die Einstellungen vorgenommen werden können (die Werkseinstellungen sind mit * gekennzeichnet):

LED Anzeige bei der Aktivierung: ermöglicht ein *Ein- / Ausschalten der roten Signallampe der Aktivierung.

Signaleingang: Aus / *Ein – der INP Eingang kann vollkommen ausgeschaltet werden.

Inversionsreaktion des Einganges: INP ist werkseitig *ein Trenner (*NC), kann auf einen schaltenden (NO) geändert werden.

Verzögerte Reaktion des INP Einganges: Zeitfilter zur Steigerung der Stabilität gegen eine Fehlaktivierung – Einstellung 0,1 Sekunden ... 300 Sekunde legen fest, wie lange der INP Eingang aktiv sein muss, damit dieser in der Zentrale aktiviert wird.

Umkehrreaktion TMP: der Sabotagekontakt der TMP Abdeckung ist werkseitig *ein Trenner (*NC), er kann auf einen geschalteten Kontakt geändert werden (NO). Zur weiteren Einstellung an der Positionen des Moduls verwenden Sie die Wahl ***Reaktion.*** Es erscheint ein Dialogfenster, in dem die Einstellungen vorgenommen werden können (die Werkseinstellungen sind mit * gekennzeichnet):

Sicherung (oder Teilweise Sicherung): Sicherung (oder teilweise Sicherung) der Sektion, der es zugeordnet ist. Falls diese Sektion auch für die anderen Sektion gemeinsam ist, werden auch diese gesichert (teilweise gesichert). Die Reaktion am Eingang ist eine Zustandsreaktion. *Im geschalteten Zustand erfolgt die Reaktion Entsichert, im getrennten Zustand wird die Reaktion Gesichert hervorgerufen. Man kann eine umgekehrte Reaktion einstellen (siehe Umkehrreaktion des Einganges).

Zustandsänderung: Verändert den Zustand der Sektion, der es zugeordnet ist. Falls diese Sektion auch für die anderen Sektion gemeinsam ist, werden auch diese geändert. Die Reaktion am Eingang ist pulsiv. Eine Änderung wird durch den Übergang in den getrennten Zustand hervorgerufen. Man kann eine umgekehrte Schaltung einstellen (siehe Umkehrreaktion des Einganges).

Der Hersteller garantiert nur die richtige Funktion des Moduls. Er kann jedoch nicht die richtige Funktion der angeschlossenen Steuerung garantieren. Aus diesem Grund wird empfohlen vorrangig Jablotron JA-100 Steuerungen und Tastaturen zu verwenden.

Technische Parameter

Stromversorgung	aus der Sammelleiste der Zentrale 12 V (9 ...15 V)
Stromverbrauch im Backup Modus (Ruhe)*	5 mA
Stromverbrauch für die Wahl der Kabel*	5 mA
Maximal zulässige Belastung durch die angeschlossene Steuerung	50 mA
Abmessungen	22 x 27 x 14 mm
Klassifizierung	Stufe 2
gemäß	EN 50131-1, EN 50131-3
Umfeld gemäß	EN 50131-1 II. Innenbereiche allgemein
Umfang der Arbeitstemperaturen	-10 bis +40 °C
Erfüllt weiter	EN 50130-4, EN 55022

** der Verbrauch der angeschlossenen Steuerung muss hinzugerechnet werden*

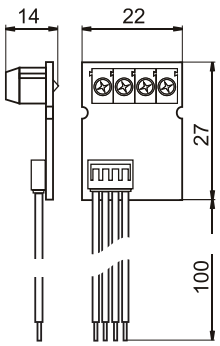

JABLOTRON ALARMS a.s. erklärt hiermit, dass der JA-111H-AD die grundlegenden Anforderungen und andere maßgebliche Vorschriften der Richtlinie 2014/30/EU, 2011/65/EU erfüllt. Die Originalfassung der Konformitätsbewertung kann unter www.jablotron.com im Abschnitt Downloads eingesehen werden.

Anmerkung: Das Produkt sollte, obwohl es keine schädlichen Materialien enthält, nicht mit dem Hausmüll, sondern auf einer Sammelstelle für Elektroabfall entsorgt werden.

JABLOTRON ALARMS a.s.
Pod Skalkou 4567/33 | 46601 | Jablonec n. Nisou
Czech Republic | www.jablotron.com